DETAJL IZVEDBE SANACIJE VROČEVODA

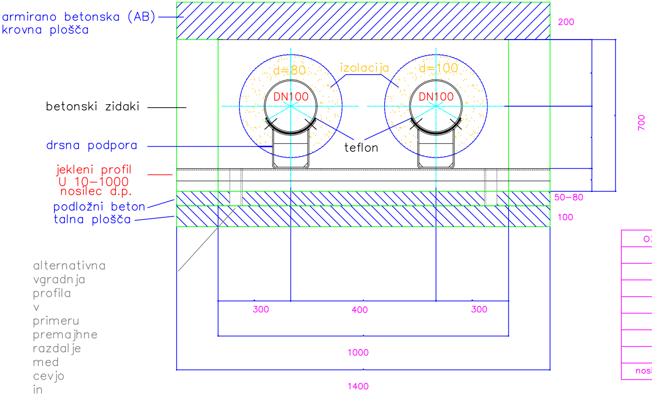
armirano betonska (AB)
krovna plošča
betonski zidaki
drsna podpora
jekleni profil
U 10–1000
nosilec d.p.
podložni beton
talna plošča
alternativna
vgradnja
profila
v
primeru
premajhne
razdalje
med
cevjo
in
talno
ploščo
d=80
izolacija
d=100
DN100
DN100
teflon
200
700
50–80
100
300
400
300
1000
1400

armiran
krovna

oznaka	DN 100
A	1000
B	300
C	400
H	700
h	180
D	200
E	320
nosilec d.p.	U10–1400

oznaka	DN 300	DN 250	DN 200	DN 150	DN 125	DN 80
dn	323,9	273	219,1	159	133	88,9
A	1600	1400	1200	1000	1000	800
H	900	800	800	800	600	600
d–dovod	120	120	120	100	100	90
d–povratek	100	100	100	80	80	70
D	200	200	200	200	200	200
nosilec d.p.	U14–2000	U14–1800	U12–1600	U10–1400	U10–1400	U6,5–1200

ARMATURA KROVNE PLOŠČE KINETE

ARM. KROVNA PLOŠČA KINETE

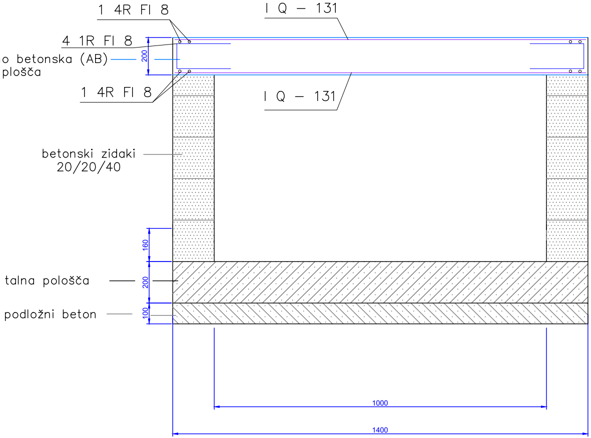
1 4R FI 8
I Q – 131
4 1R FI 8
o betonska (AB)
plošča
200
1 4R FI 8
I Q – 131
betonski zidaki
20/20/40
160
talna pološča
200
podložni beton
100
1000
1400

Spremem

Investitor

Projektan

Vsebina

Odgovor

Odgovor

Sodelave

Datum:

DETAJL IZVEDBE SANACIJE VROČEVODA ODSEK 5

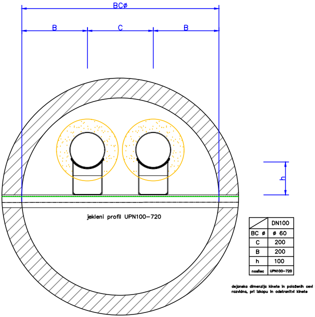
BCø
B
C
B
h
jekleni profil UPN100–720

	DN100
BC ø	ø 60
C	200
B	200
h	100
nosilec	UPN100–720

dejanska dimenzija kinete in položenih cevi bo razvidna, pri izkopu in odstranitvi kinete

ba:	Opis spremembe:	Datum:	Podpis:

r:	**MESTNA OBČINA VELENJE** **Titov trg 1, 3320 Velenje** **in** **OBČINA ŠOŠTANJ** **Trg svobode 12, 3325 Šoštanj**	Objekt: **OBNOVA VROČEVODA ŠALEK SELO** **ODSEK OD J 6804 DO J 5022**
nt:	**KOMUNALNO PODJETJE** **VELENJE, d.o.o.** Koroška cesta 37/b, 3320 Velenje SLUŽBA INVESTICIJ IN RAZVOJA	Vrsta načrta/prikaza: **2 NAČRT S PODROČJA GRADBENIŠTVA**

:	**DETAJL KINETE**			Merilo: **1:x**
ni vodja projekta:	Nebojša TOLIMIR, dipl.inž.str.	Id.št.: S -1827		Vrsta projekta: **PZI**
ni projektant:	mag. Lučka Čampa, u.d.i.VKI	Id.št.: G - 3280		Št. projekta: **487-TO/2018**
ec - projektant:				
	Februar 2019			Št. lista: **6.4**